ЛИМЦ.60148.12.004.001

Перв. примен.

ЛИМЦ.60148.12.004.000

Справ. №

√Ra 12,5 (√)

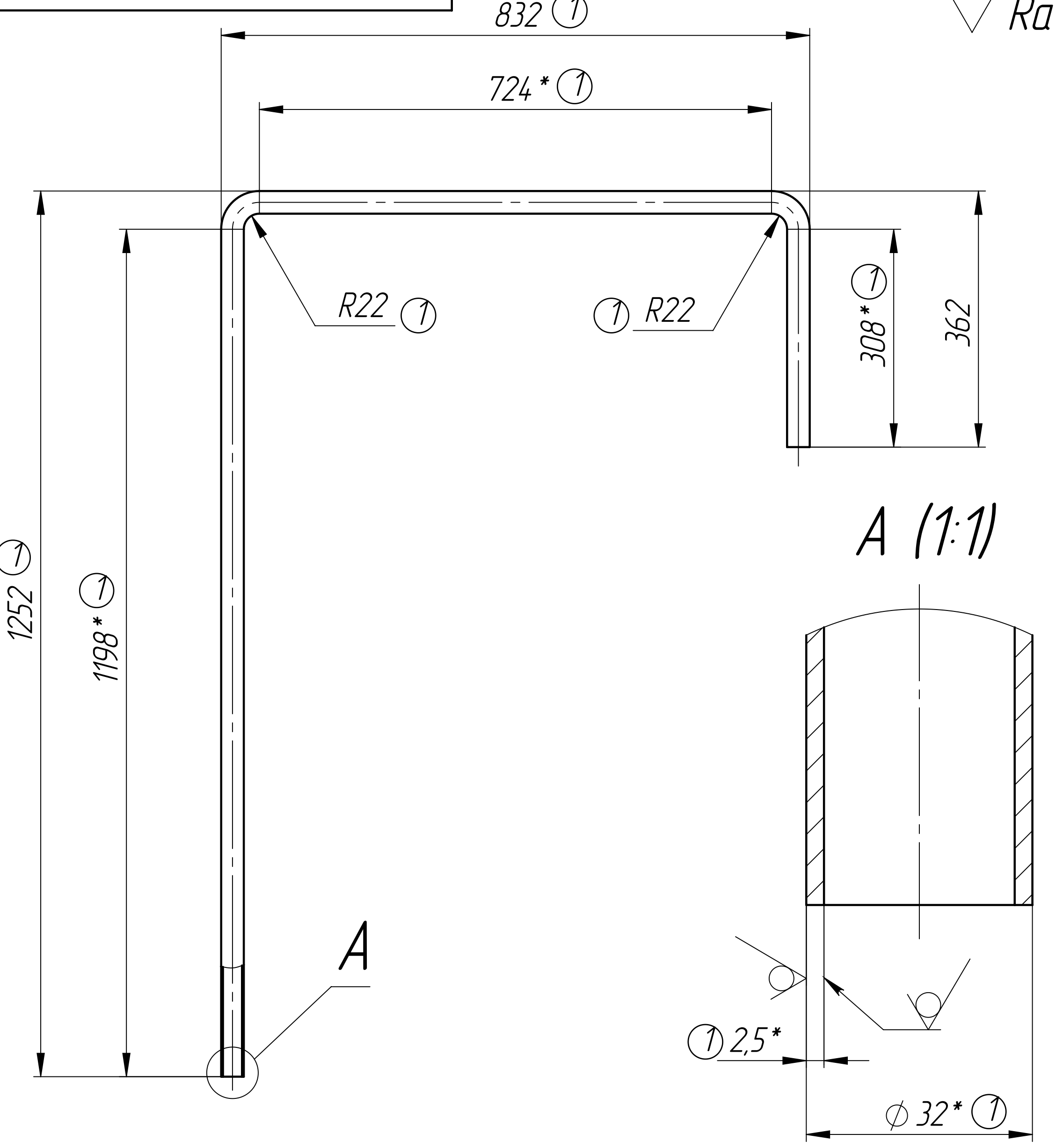

A (1:1)

① 1. ăÑǹæåĠǪǯǼåȉ ǅǅǬÑǼÑǬǵǯƿǅǯ ǅǅ ȁǪåǼǯǆ ǻ ǹǺǅǶǯƿǯƿǅǯǶ ÑǼǬÑǮÑǬ ǹÑ ǍǘǕǜ 17375-2001. ǙǼèĠÑǬĠæ ǹÅÑǅǅǬÑǮǅǼǼ ȁǪǪÅƿèǶ ȂǬÑǶ ǍǘǕǜ 16037-80-Ǘ2. əåǅǵǯƿǅǯ ȂǬÑǬ ǅǪȁǅåǼǅǼǼ ǅǪǹÑǯǵǅÅÑ. Сварочная проволока Св-08Х19Н10М3Б по ГОСТ 2246-70. Визуальный контроль и измерения в объёме 100% по ГОСТ Р ИСО 17637-2024.

2. *ǙǪǅǶǯÅè ǯǵȉ åǹÅǪǬǴ.

① 3. ǘǫâǅǯ ǯÑǹæåĠǅ ǹÑ ǍǘǕǜ 30893.2-ІК.

① 4. Теоретическая длина развертки 2350 мм.

5. ǙǪÅĠǅÅÑǪǼǼ ÑǫÑǅƿǪȁǯƿǅǯ ȁǯÅǼǯȷǪ.

① 6. ǘåǼÅèǯ ĠÅÑǶĠǅ ǹǺǅǼæǹǅǼǼ.

① 7. ăÑǹæåĠǪǯǼåȉ ǅǪǶǯƿǪ ǶǪǼǯǺǅǪǵǪ ƿǪ сталь AISI 316.

Перв. примен. | Подп. и дата | Инв. № дубл. | Взам. инв. № | Подп. и дата | Инв. № подл.

1	Зам.	ЛИМЦ.60148.44ИИ		14.04.26
Изм.	Лист	№ докум.	Подп.	Дата
Разраб.		Быков		30.10.25
Пров.		Лаптев		
Т. контр.		Волков		
Н. контр.		Ванина		
Утв.		Соломатин		

ЛИМЦ.60148.12.004.001

Перила

Лит.	Масса	Масштаб
	4.22 ①	1:10

Лист | Листов 1

Труба 32x2,5–03Х17Н14М3 ①
ГОСТ 9941–2022

АО "БТ"

Шифр:

Копировал

Формат А4